トラック式高所作業車

SS-12A

車両寸法図

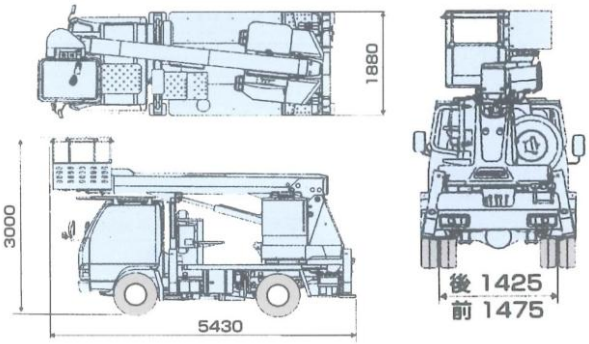

作業範囲図

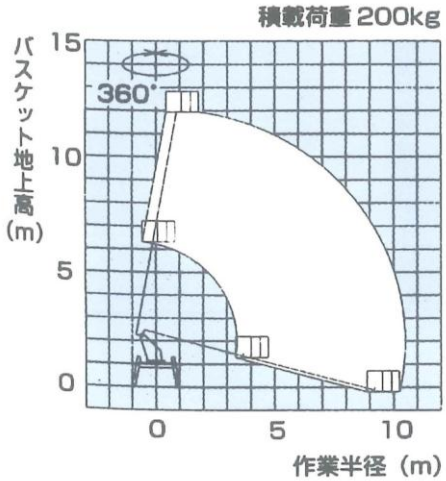

注1．作業範囲はブームのたわみは考慮されていません

SK-22A

車両寸法図

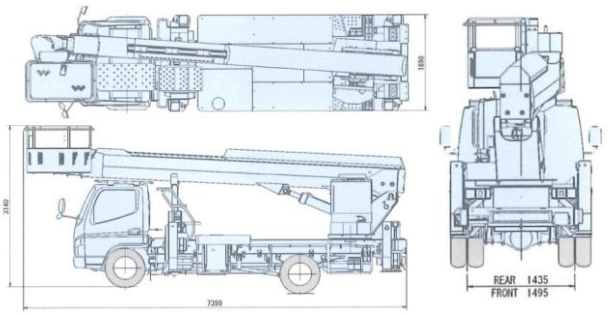

作業範囲図

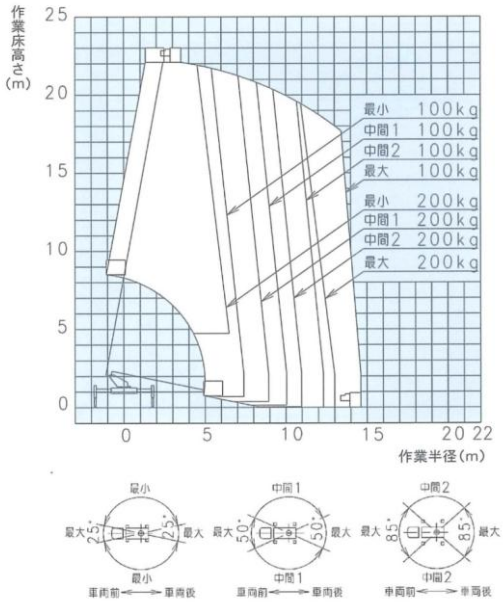

型式		SS-12A	SK22A
名称		高所作業車	高所作業車
メーカー		アイチ	アイチ
バスケット	最大積載荷重(搭乗員数)	200kg(2名)	200kg(2名)
	最大地上高	11.9m	22.1m
	最大作業半径(100kg積載時)	10.48m	14.6m
	内側寸法	1.0m×0.7m×0.9m(幅×奥行き×高さ)	1.2m×0.7m×0.9m(幅×奥行き×高さ)
	首振角度	左95度～右95度	左95度～右100度
ブーム	型式	3段同時伸縮	4段同時伸縮
	ブーム長さ	4.30m～10.01m	6.8m～20.6m
	伸縮ストローク	5.71m	13.8m
	伸縮速度(伸・縮)	5.71m/30s(伸) 5.71m/25s(縮)	13.8m/50s
	起伏角度	−15度～80度	−12度～80度
	起伏速度(上・下)	−15度～80度/30s	−12度～80度/50s
旋回装置	旋回角度	360度(全旋回)	360度(全旋回)
	旋回速度	1.0rpm	1.0rpm
アウトリガ	最小張出幅	−	1710mm～2400mm
	中間1	−	2400mm～3000mm
	中間2	−	3000mm～3650mm
	最大張出幅	1860mm	3650mm～3700mm

株式会社 セントラル

トラック式高所作業車

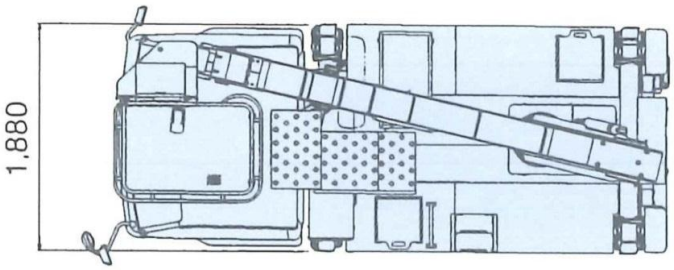

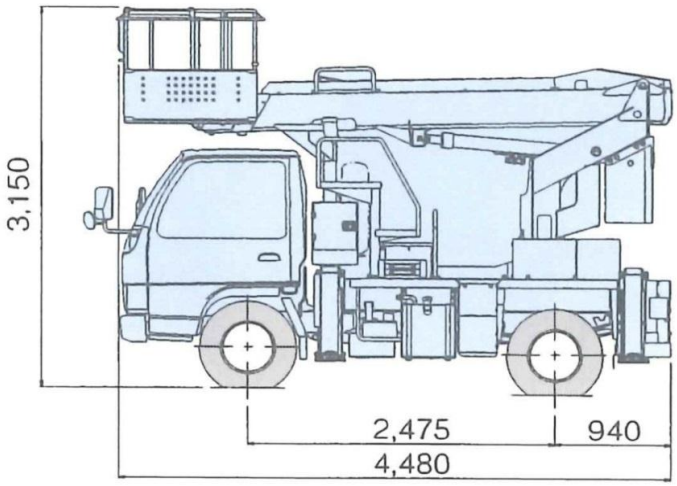

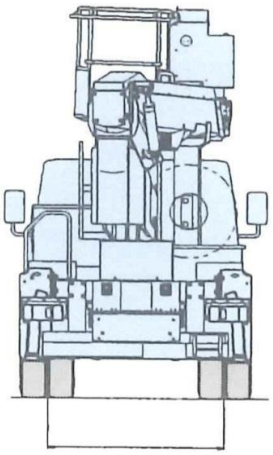

フロント 1,475
リヤ 1,425

		AT-121TG(F)
メーカー		タダノ
バスケット	積載荷物	200kgまたは2名
	最大地上高	11.9m
	最大作業半径	9.8m
	内寸法(長さ×幅×深さ)	0.7m×1.0m×0.9m
	スイング角度	左104°～104°
バスケット装置	バスケット	パイプ製バスケットまたはFRP製バケット
	自動水平装置	複動油圧式シリンダ
	スイング装置	電動モータ駆動歯車減速式
	リモコン装置	電気式(有線)
ブーム	起伏角度/上げ速度	-17.5°～80°/30s
	長さ	3.78m～9.37m
	伸ばし速度	5.59m/28s
	旋回角度/速度	360° 連続/1.0min^{-1}{rpm}
	型式	3段油圧同時伸縮式、箱型断面溶接構造
	起伏装置	複動油圧シリンダ直押式
	伸縮装置	複動油圧シリンダ直押式及びワイヤロープ式
	旋回装置	油圧モータ駆動ウォーム歯車減速式、ボールベアリング式
油圧ポンプ		ギヤポンプ
作動油タンク容量		約42L
最大積載量		100kg(車両により異なります)
アウトリガ	フロント	全油圧張り出し式 張出幅1.86m
	リヤ	全油圧張り出し式 張出幅1.86m
	最外線寸法(張出時)	2.02m
最大ジャッキ出力		3,500kg

株式会社 セントーラル